TW 232 DX - MICRO DE BASE

CARACTERISTIQUES :
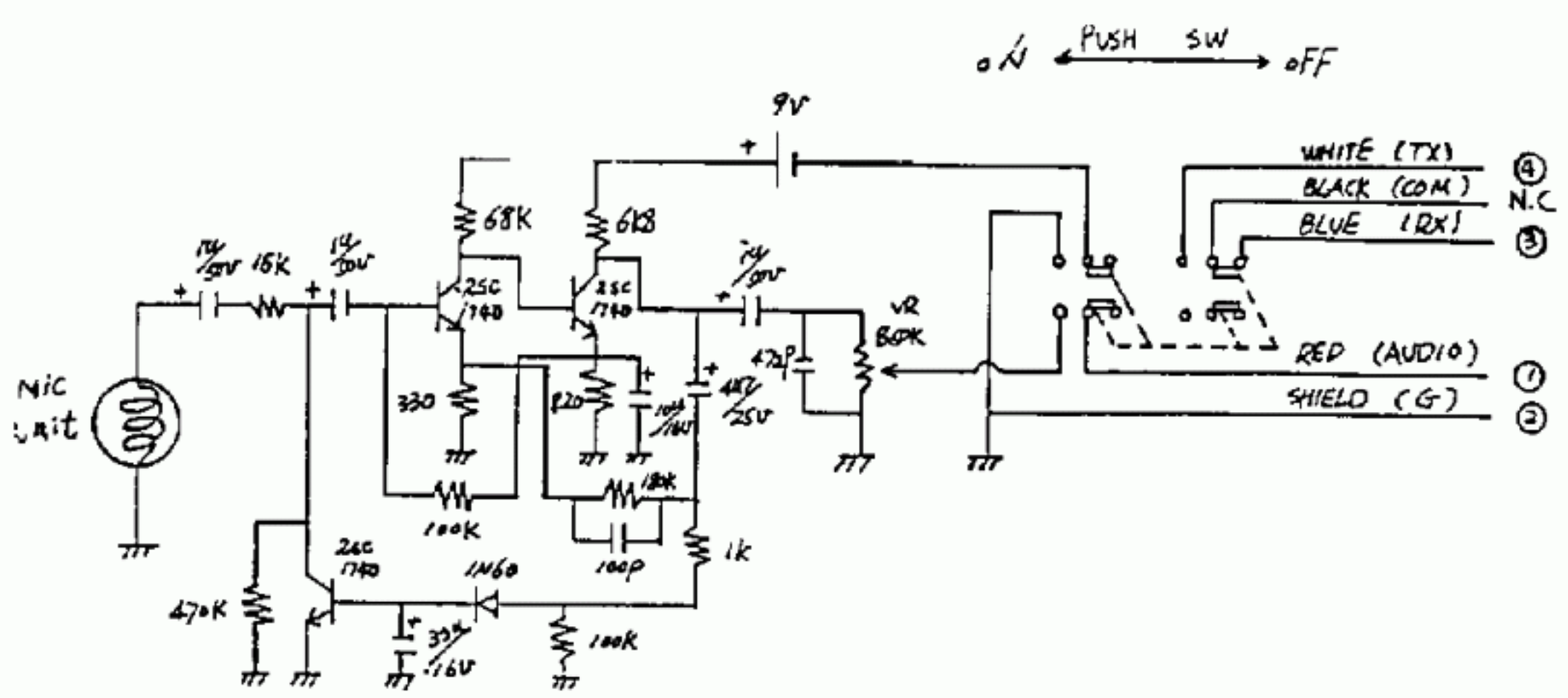
Micro omnidirectionnel dynamique avec préampli et compresseur
Impédance : < 4,5 KΩ
Sensibilite : -25 dB
Fréquence : 200 Hz- 5 KHz :
Gain du préampli variable : 0 - 30 dB
Pédale PTT avec Lock
Alimentation : Pile 9 V (Type : 6F 22)