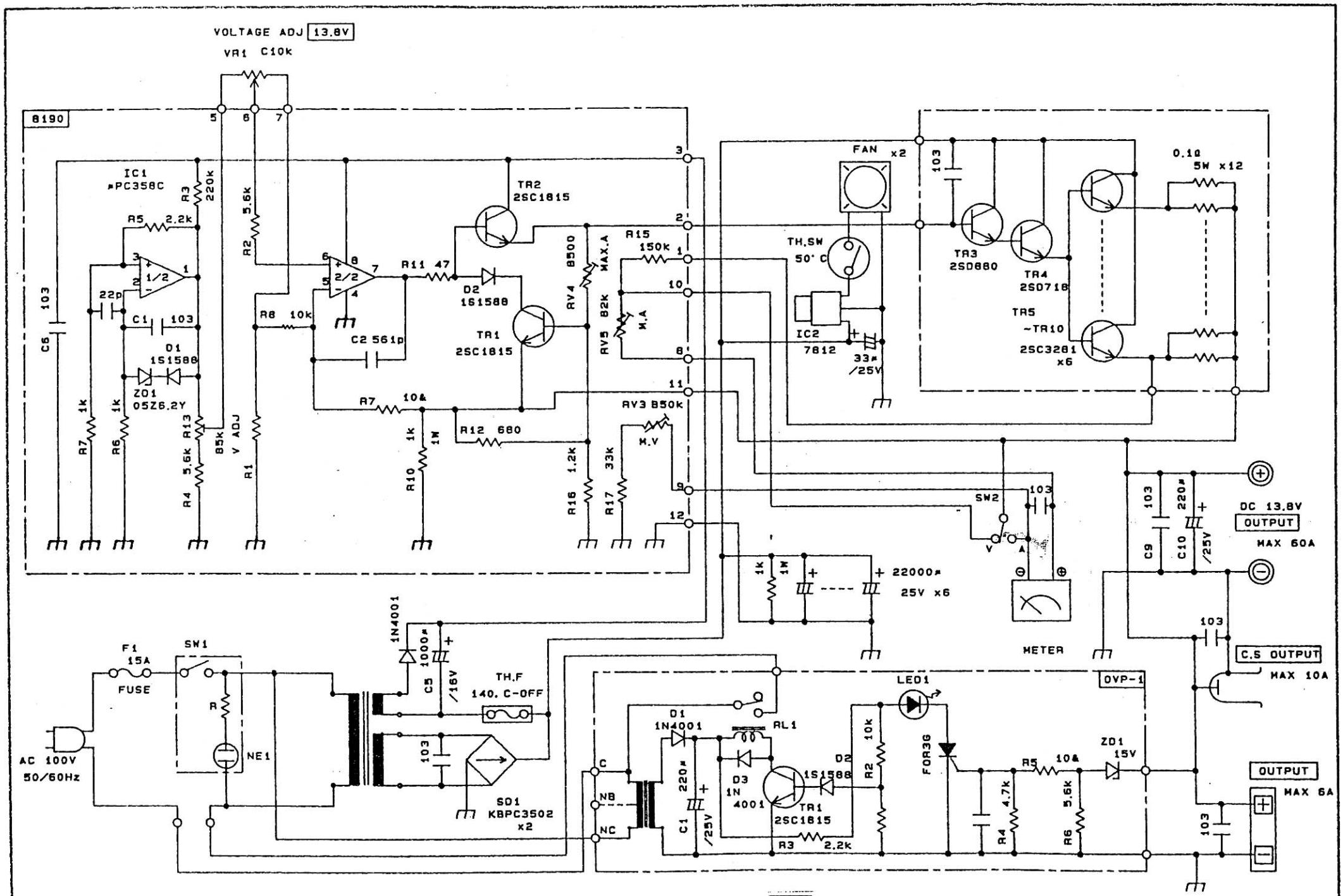


DAIWA INDUSTRY

DAIWA

| DRW. | CHK. | APR. | TITLE |
|---|---|---|---|
| TOMI | | | MODEL : PS-600 |

'93.12.16.