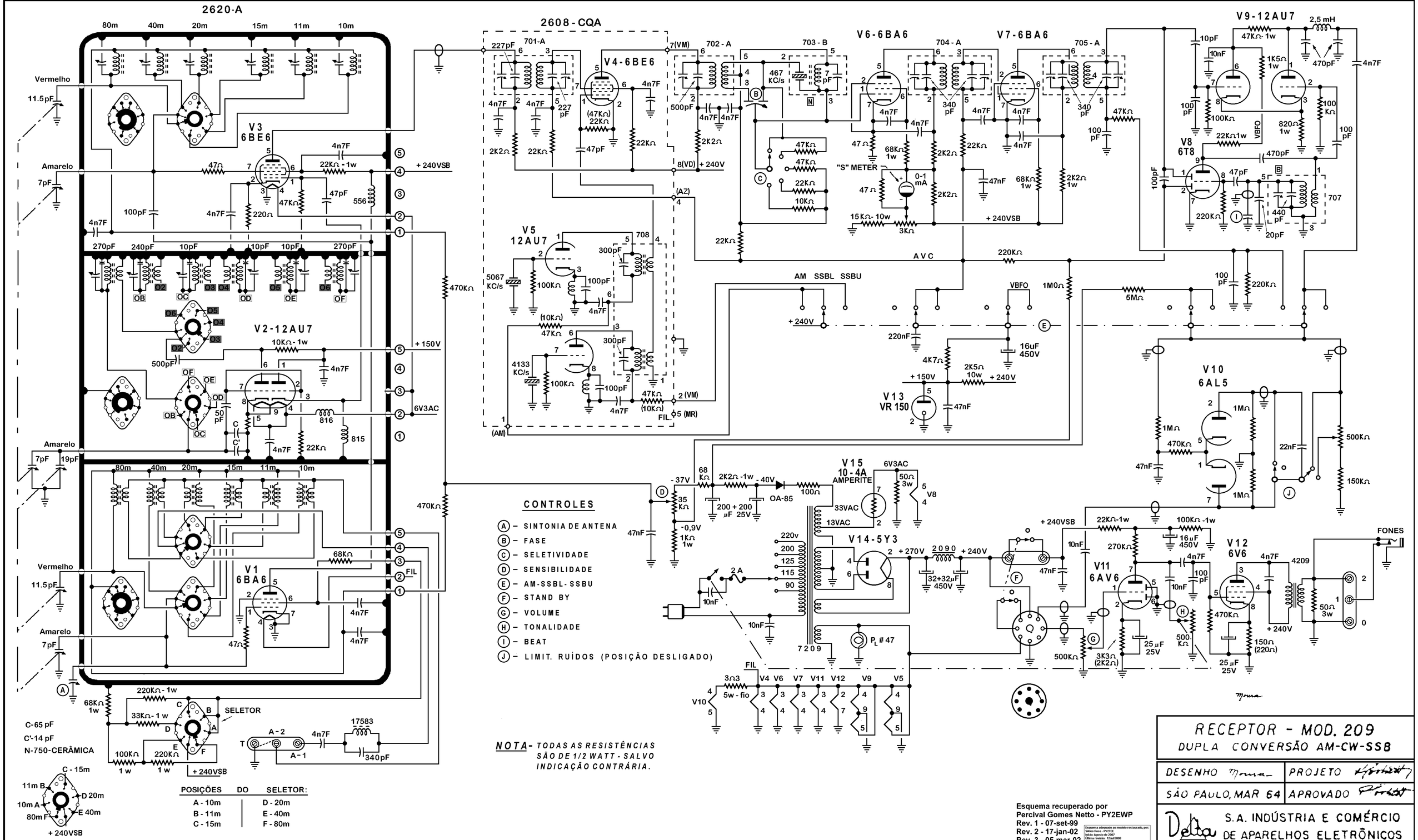
2620-A
80m 40m 20m 15m 11m 10m
Vermelho
11.5pF
Amarelo
7pF
V3
6BE6
+ 240VSB
+ 150V
6V3AC
V2-12AU7
V1
6BA6
FIL
2608 - CQA
701-A
V4-6BE6
702 - A
703 - B
V6-6BA6
704 - A
V7-6BA6
705 - A
V9-12AU7
V8
6T8
707
V5
12AU7
5067 KC/s
4133 KC/s
467 KC/s
"S" METER
0-1 mA
AVC
AM SSBL SSBU
VBFO
+ 240V
V13
VR 150
V10
6AL5
V15
10-4A
AMPERITE
6V3AC
OA-85
V14-5Y3
7209
P_L # 47
V11
6AV6
V12
6V6
FONES
4209
CONTROLES
(A) – SINTONIA DE ANTENA
(B) – FASE
(C) – SELETIVIDADE
(D) – SENSIBILIDADE
(E) – AM-SSBL-SSBU
(F) – STAND BY
(G) – VOLUME
(H) – TONALIDADE
(I) – BEAT
(J) – LIMIT. RUÍDOS (POSIÇÃO DESLIGADO)
C-65 pF
C'-14 pF
N-750-CERÂMICA
SELETOR
A-2
A-1
17583
340pF
+ 240VSB
POSIÇÕES DO SELETOR:
A - 10m
B - 11m
C - 15m
D - 20m
E - 40m
F - 80m
NOTA- TODAS AS RESISTÊNCIAS SÃO DE 1/2 WATT - SALVO INDICAÇÃO CONTRÁRIA.
Esquema recuperado por
Percival Gomes Netto - PY2EWP
Rev. 1 - 07-set-99
Rev. 2 - 17-jan-02
Rev. 3 - 05-mar-02
RECEPTOR - MOD. 209
DUPLA CONVERSÃO AM-CW-SSB
DESENHO
PROJETO
SÃO PAULO, MAR 64
APROVADO
S.A. INDÚSTRIA E COMÉRCIO
DE APARELHOS ELETRÔNICOS