RECEPTEUR A.M.E. — TYPE 7G.1680 MA — Pl.539

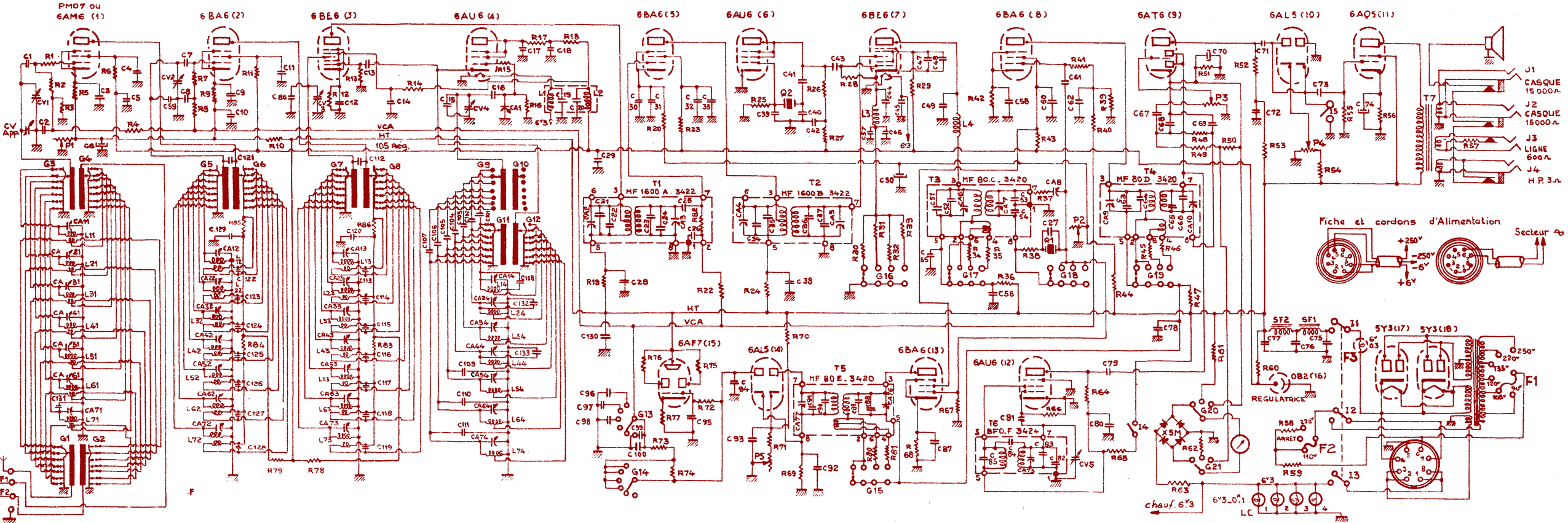

RECEPTEUR A.M.E.

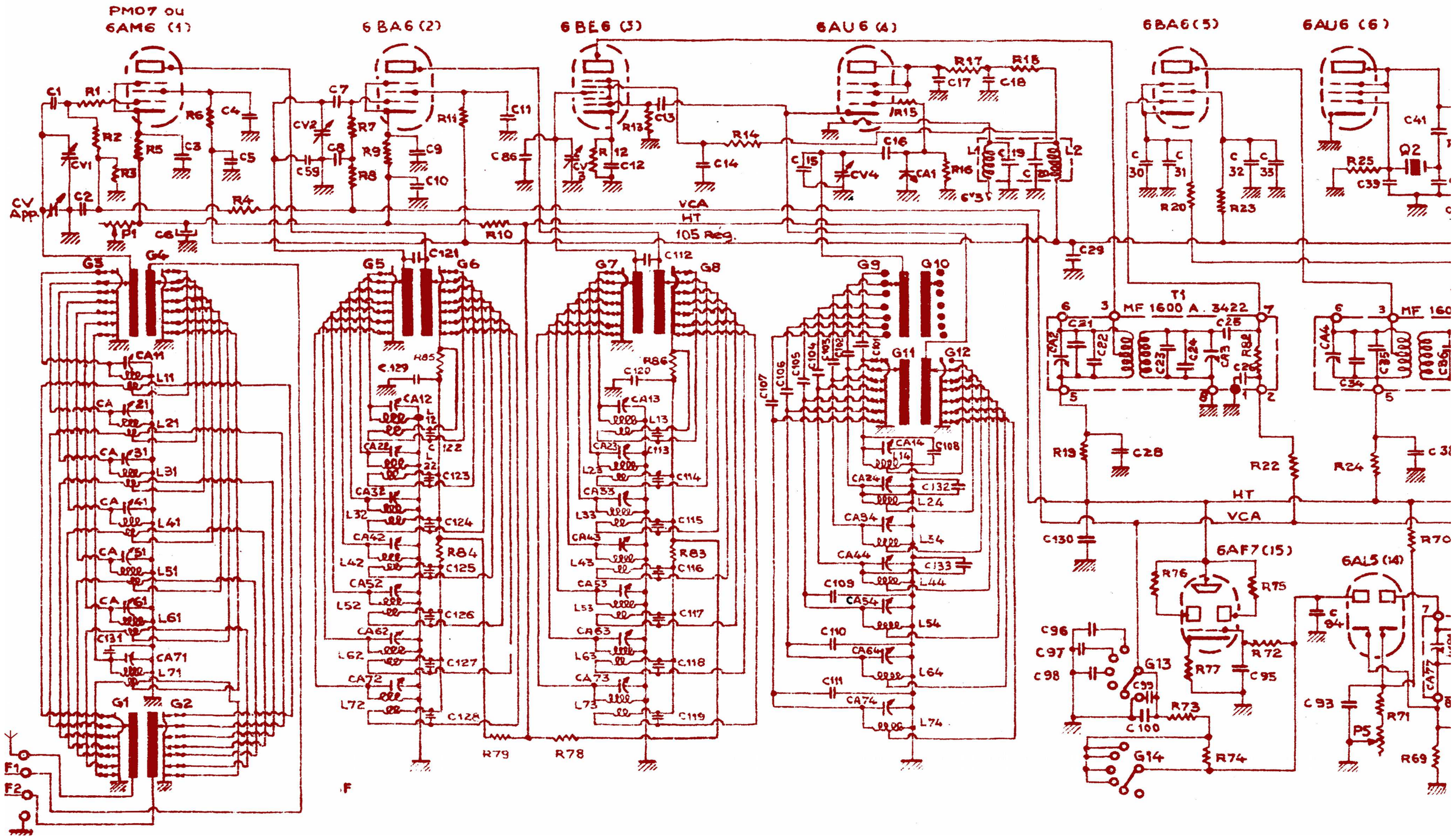

TYPE 7G.1680 MA

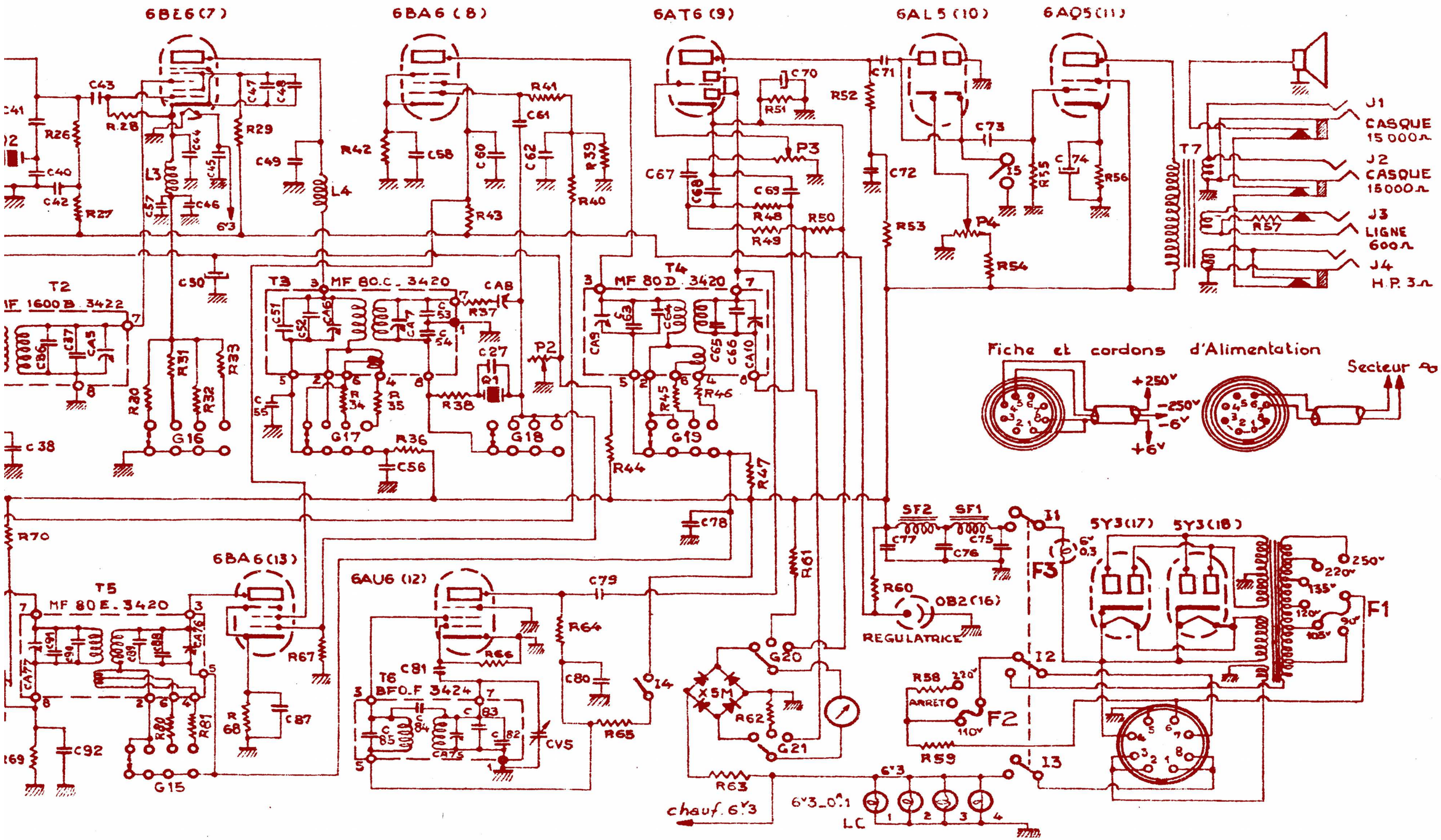

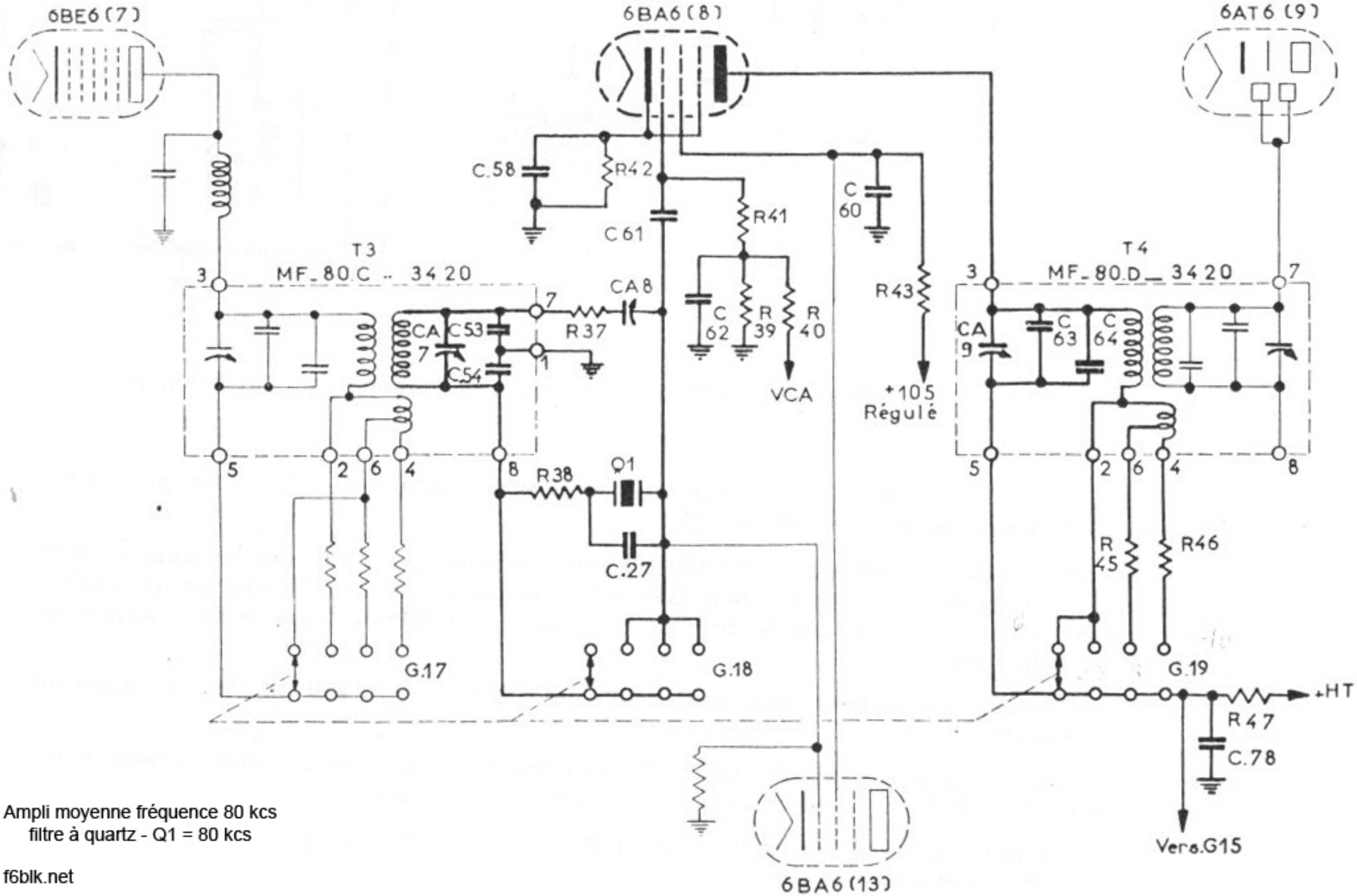

Ampli moyenne fréquence 80 kcs
filtre à quartz - Q1 = 80 kcs

f6blk.net

RECEPTEUR A.M.E. Type 70 1080 MA No 249
APPOINT D'ANTENNE
FILAMENT
H.T.
DETECTION
V.C.A.
SEUIL V.C.A.
GAMMES D'ONDES
GAIN H.F.
GAIN M.F.
SELECTIVITE
LIMITEUR
CASQUES
H.P.
LIGNE
collection D. Guyez © 2012

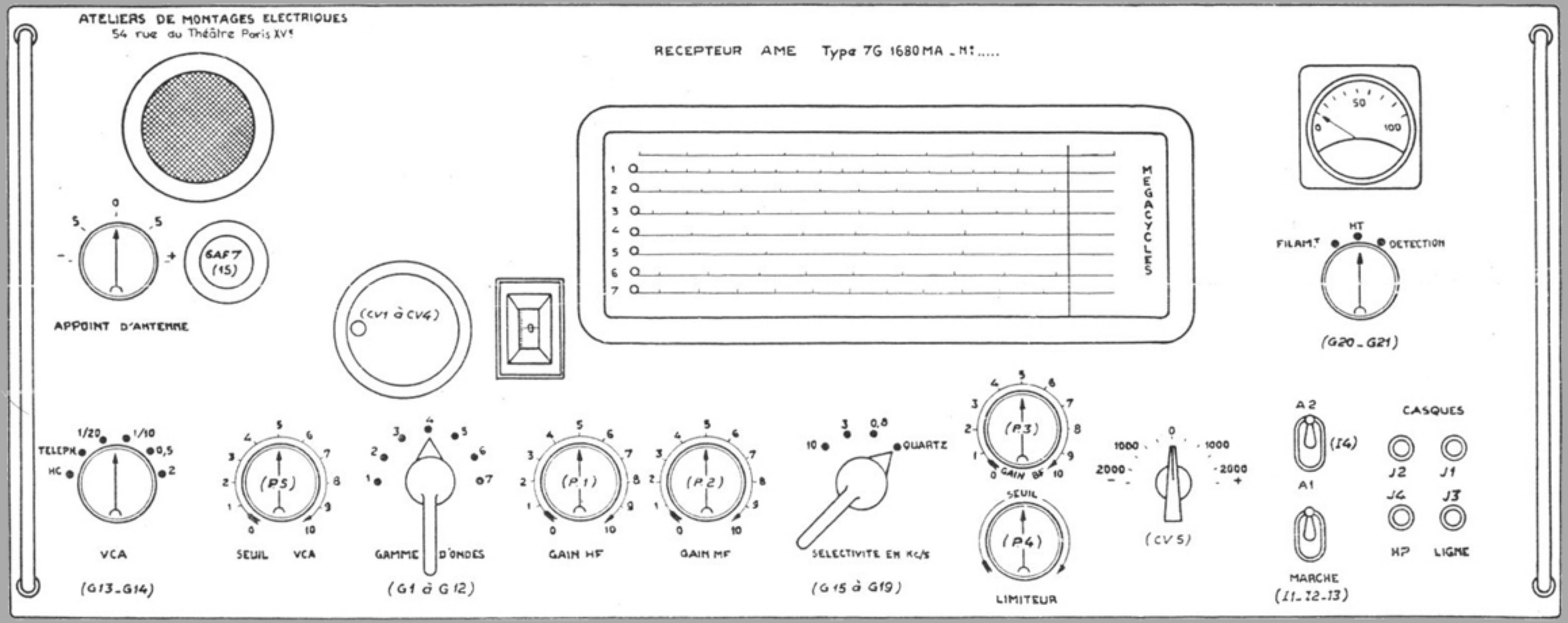
ATELIERS DE MONTAGES ELECTRIQUES
54 rue du Théâtre Paris XVe
RECEPTEUR AME Type 7G 1680 MA - N°.....
APPOINT D'ANTENNE
6AF7 (15)
(CV1 à CV4)
MEGACYCLES
FILAM.T
HT
DETECTION
(G20 - G21)
TELEPH
HC
VCA
(G13 - G14)
(P5)
SEUIL VCA
GAMME D'ONDES
(G1 à G12)
(P1)
GAIN HF
(P2)
GAIN MF
QUARTZ
SELECTIVITE EN Kc/s
(G15 à G19)
(P3)
GAIN BF
SEUIL
(P4)
LIMITEUR
(CV5)
A2
(I4)
A1
MARCHE
(I1 - I2 - I3)
CASQUES
J2
J1
J4
J3
HP
LIGNE

f6blk.net

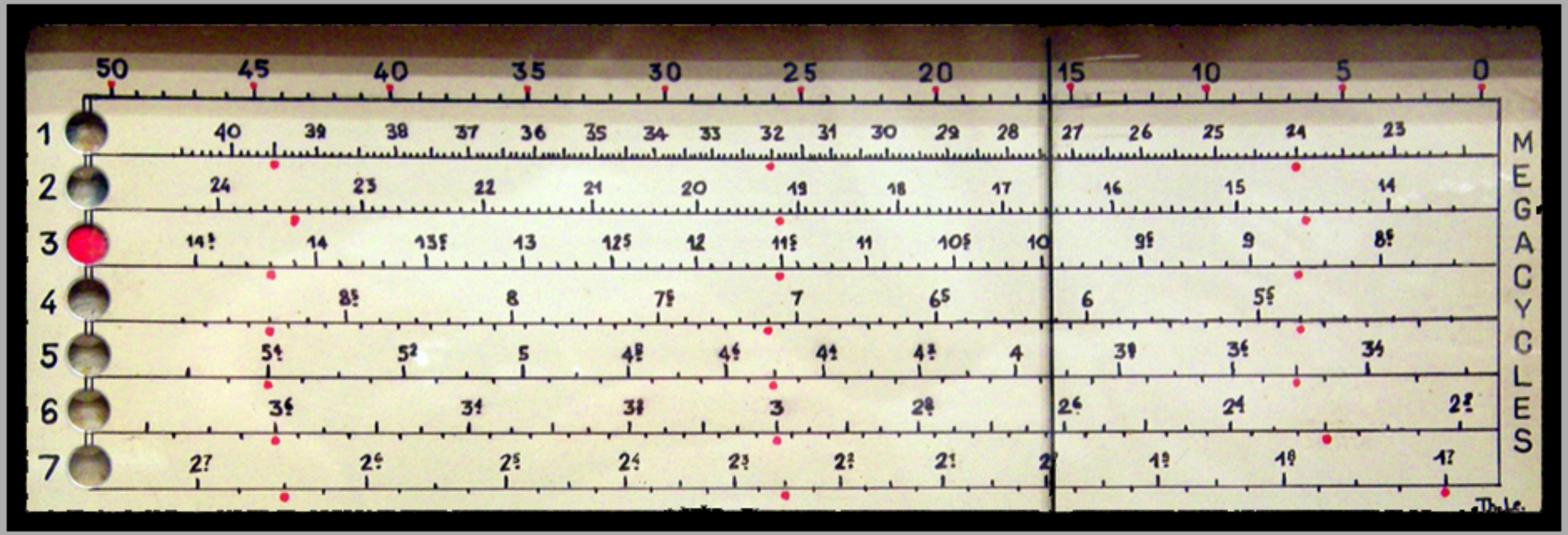
50 45 40 35 30 25 20 15 10 5 0
1 40 39 38 37 36 35 34 33 32 31 30 29 28 27 26 25 24 23
2 24 23 22 21 20 19 18 17 16 15 14
3 14.5 14 13.5 13 12.5 12 11.5 11 10.5 10 9.5 9 8.5
4 8.5 8 7.5 7 6.5 6 5.5
5 5.4 5.2 5 4.8 4.6 4.4 4.2 4 3.8 3.6 3.4
6 3.6 3.4 3.2 3 2.8 2.6 2.4 2.2
7 2.7 2.6 2.5 2.4 2.3 2.2 2.1 2 1.9 1.8 1.7
MEGACYCLES

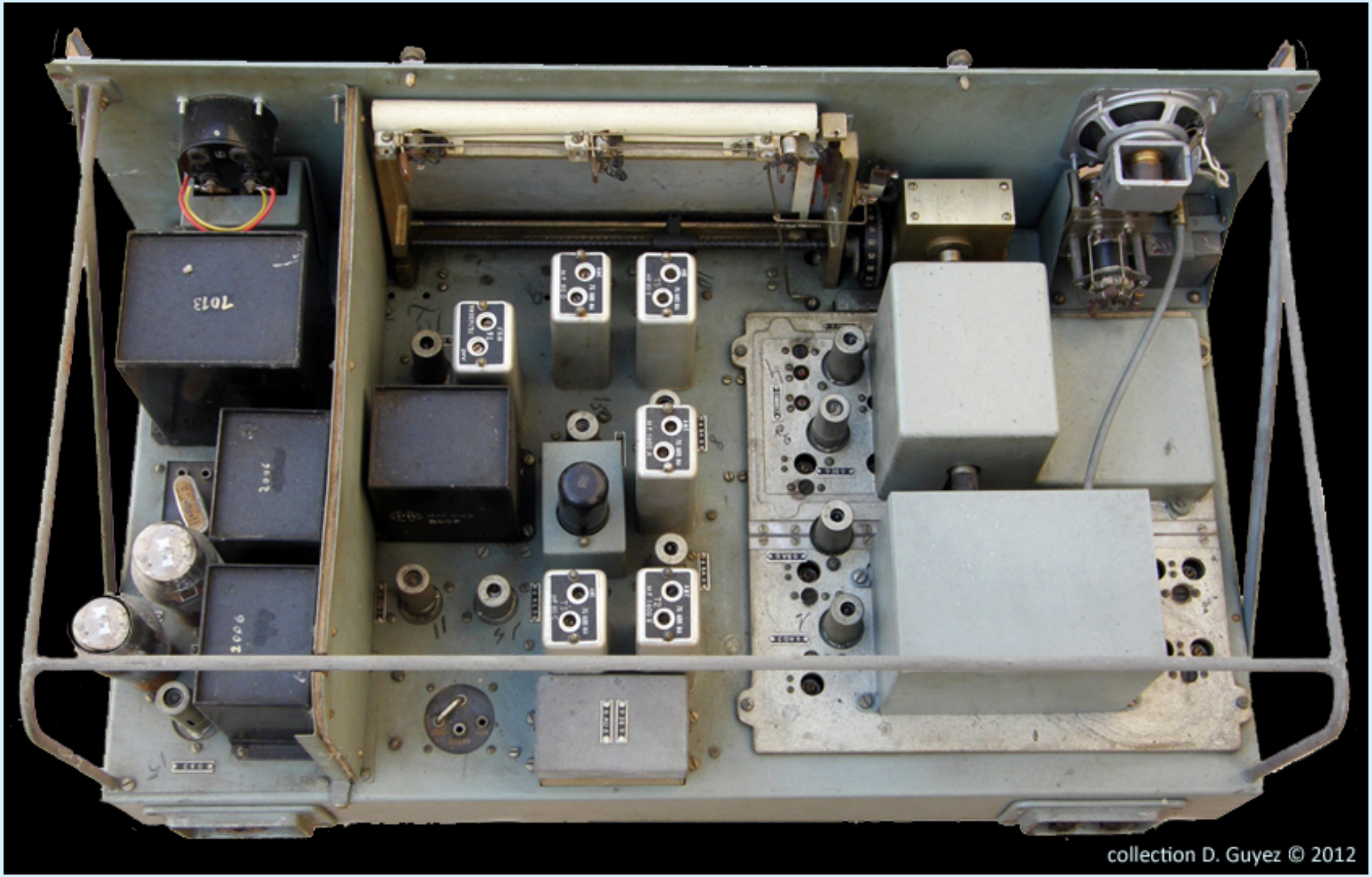

collection D. Guyez © 2012

coll. F5UOO

photo b. baris © 2007

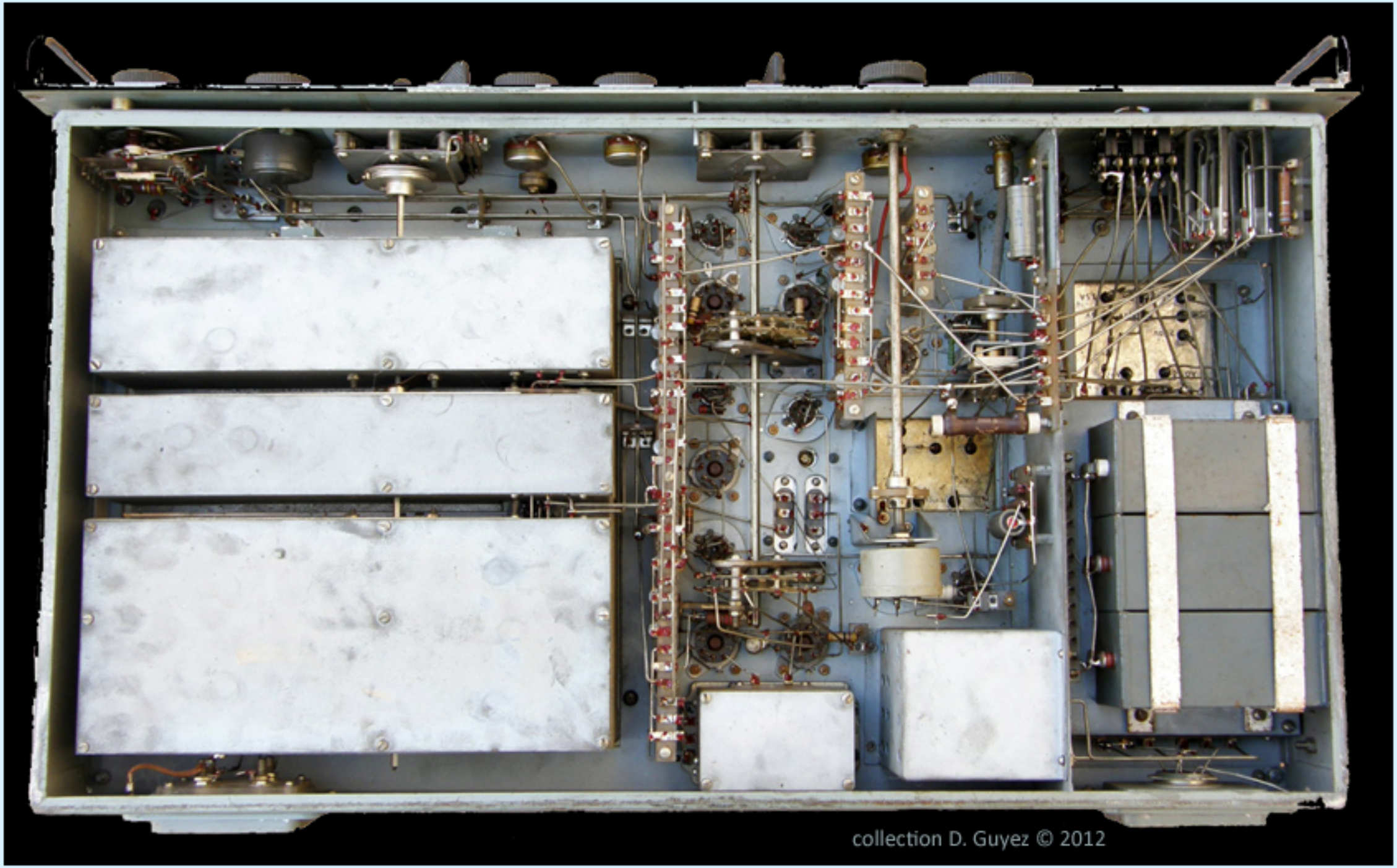

collection D. Guyez © 2012

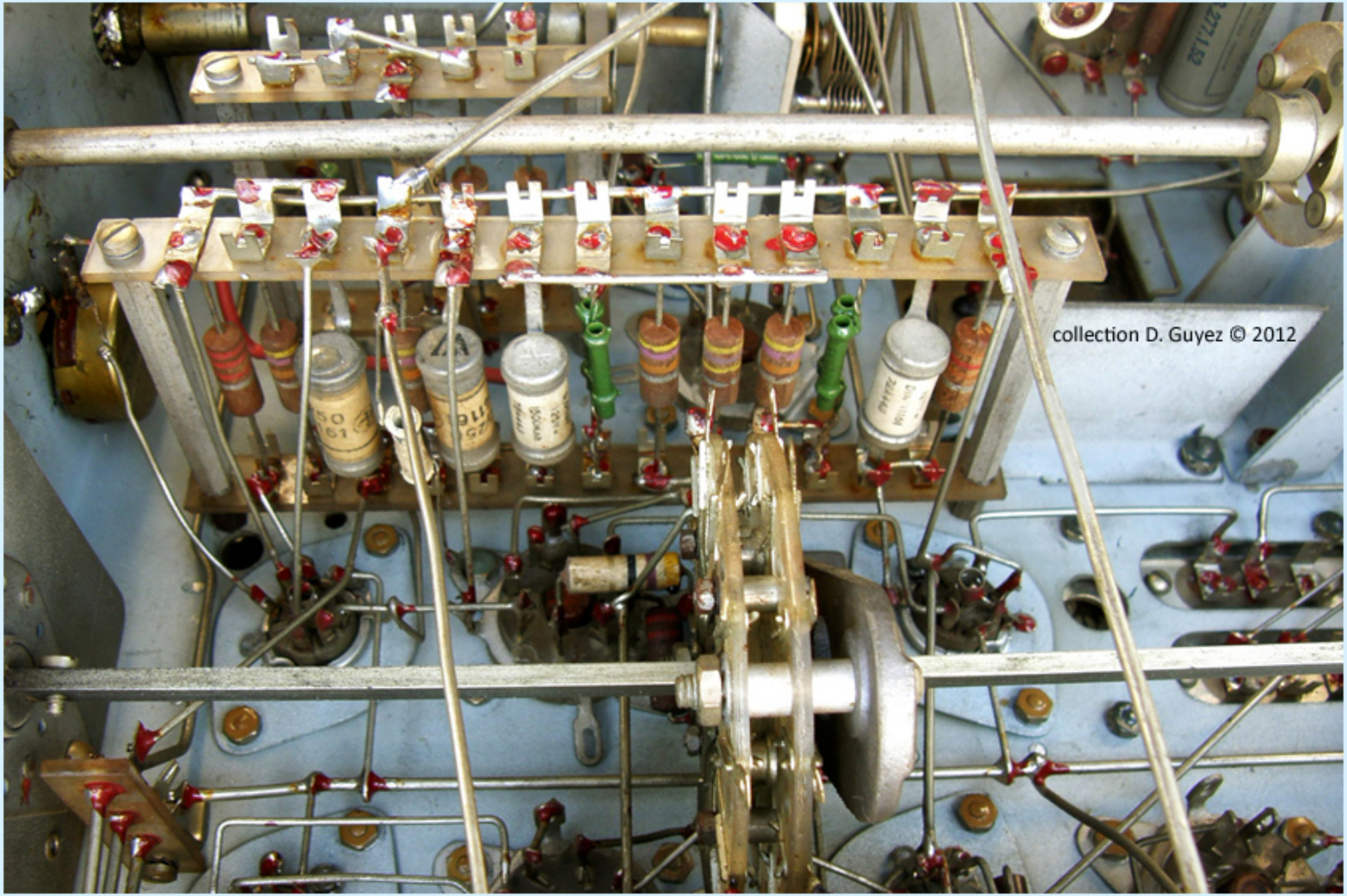
collection D. Guyez © 2012